17.07.2017

70339

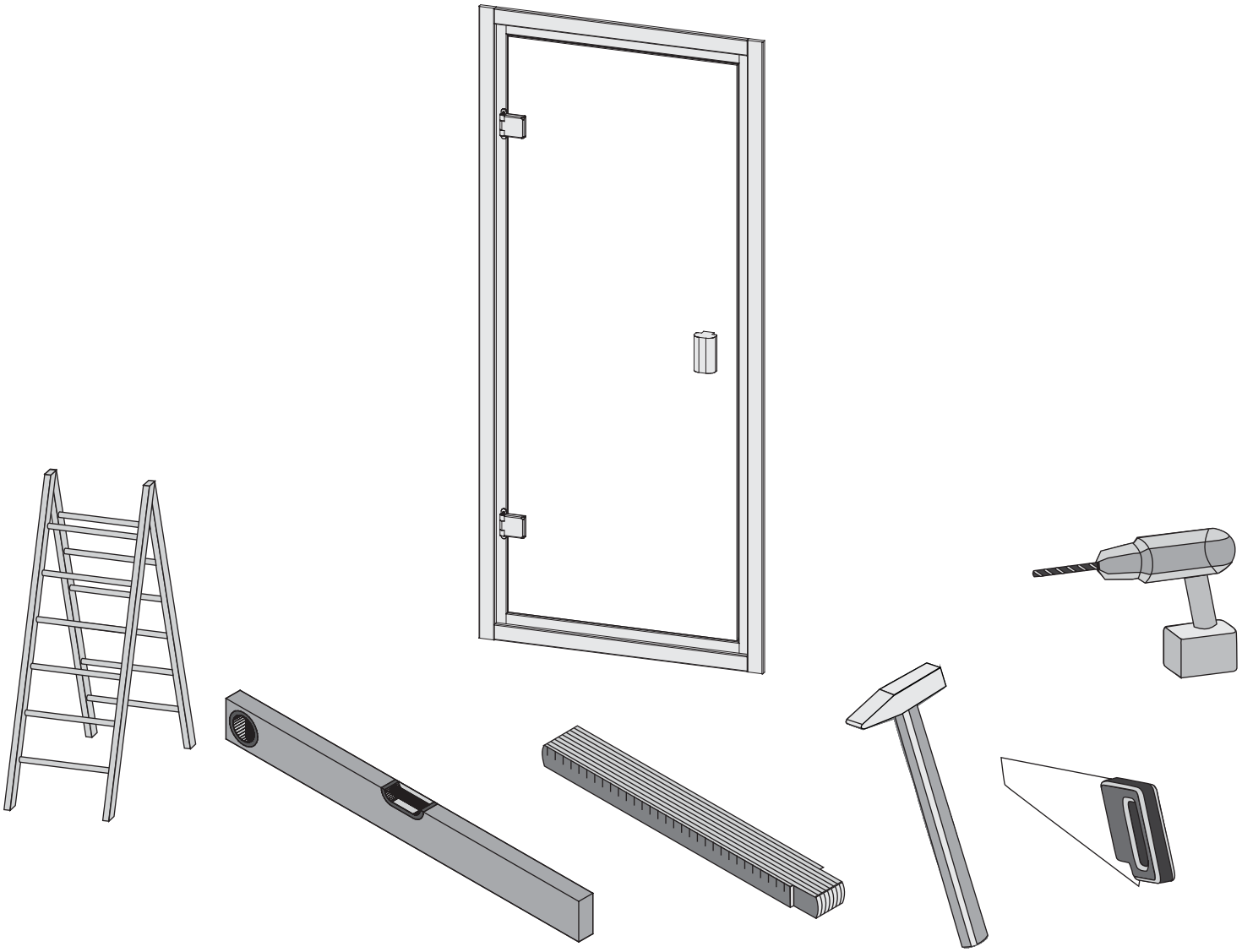

Aufbauanleitung

notice de montage

Building Instructions

montagehandleiding

Instrucciones de construcción

Istruzioni per il montaggio

Montážní návod

Service-Hotline: **+49 421 38693 33**

Vergleichen Sie zuerst die Materialliste mit Ihrem Paketinhalt! Bitte haben Sie Verständnis, dass Beanstandungen nur im nicht aufgebauten Zustand bearbeitet werden können!

Vergelijk eerst de lijst van materialen met de inhoud van uw pakket! Reclamaties kunnen alleen in behandeling worden genomen zolang de onderdelen nog niet zijn gemonteerd!

Commencez par comparer la liste du matériel avec le contenu de votre paquet! Sachez que nous traitons uniquement les réclamations concernant le matériel à l'état non monté!

En primer lugar, compare la lista de material con el contenido del paquete. Rogamos entienda que las reclamaciones sólo pueden ser tramitadas antes de montar el objeto!

First compare the list of materials with your package contents! Please understand that complaints can be processed in the non-built status only!

Confrontate questa distinta materiali prima con il contenuto del pacchetto! Vi preghiamo di comprendere che eventuali reclami possono essere accolti solo prima del montaggio!

Nejprve překontrolujte obsah balení podle materiálového listu! Mějte pochopení pro to, že případnou reklamací se můžeme zabývat pouze tehdy, když díly nebudou smontované!
Za pomoci tohoto seznamu můžete jednotlivé díly přiřadit k montážnímu návodu.

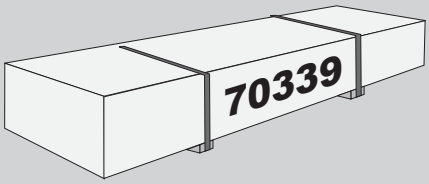

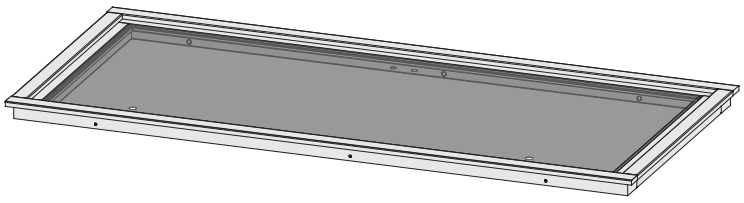		
1 x		ID 26500
1 x	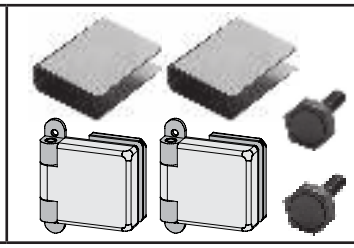	ID 26496
1 x	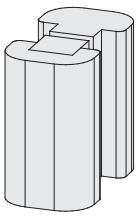	ID 26183

01

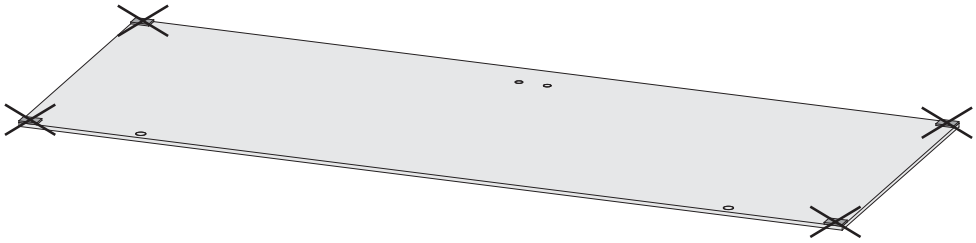

02

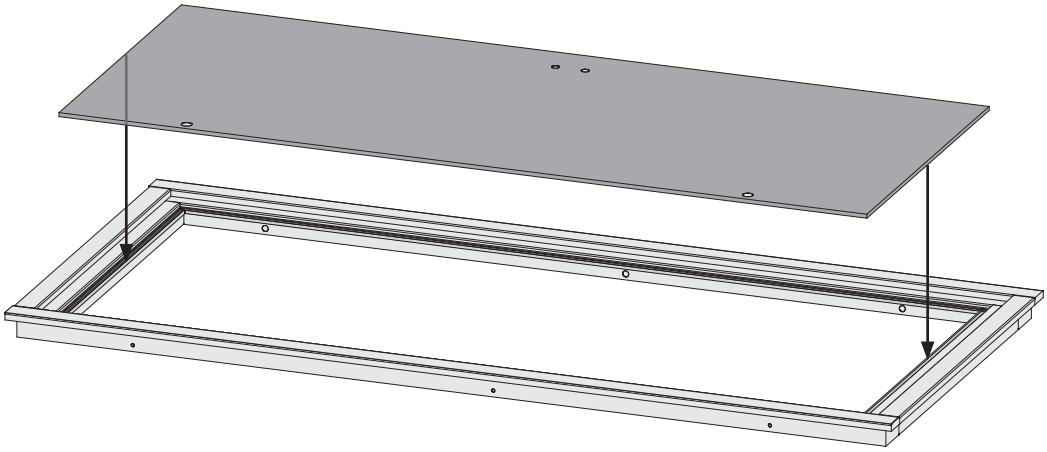

03

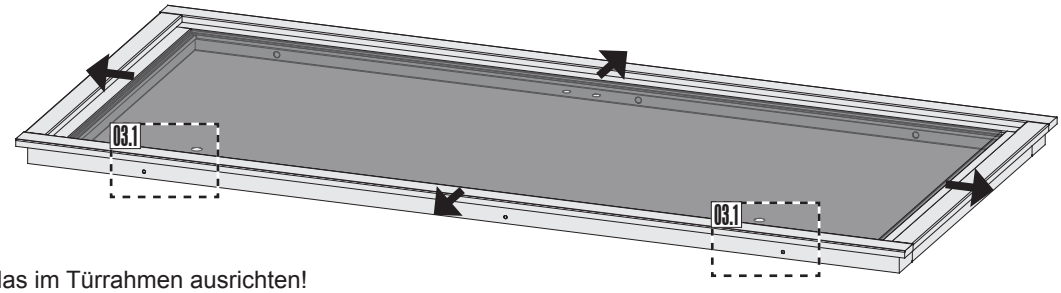

Das Saunatürglas im Türrahmen ausrichten!

Bien aligner le verre à vitre!

To start building up the door you need to center the glass in the wooden frame!

Plaats het glas van de sauna deur in het midden van het kozijn!

¡Centrar la puerta de cristal dentro del marco!

Allineare il vetro dello sportello sauna al telaio della porta!

Skleněná dvířka sauna v zárubně zarovnání!

03.1-1

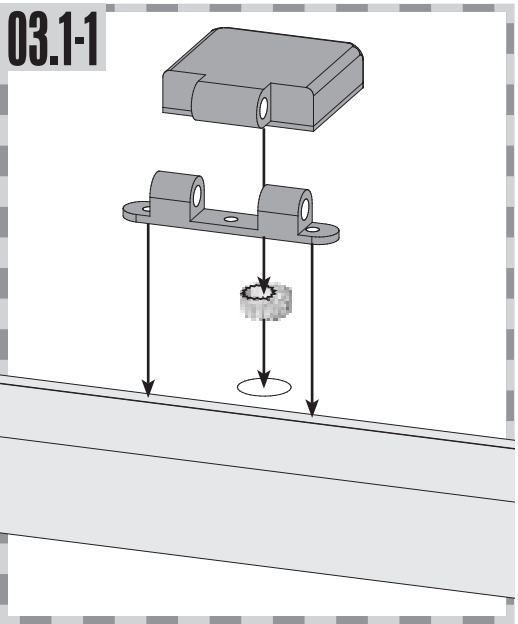

03.1-2

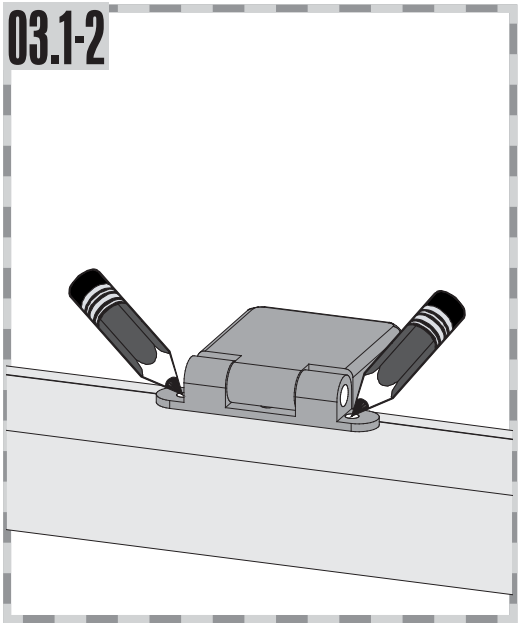

03.1-3

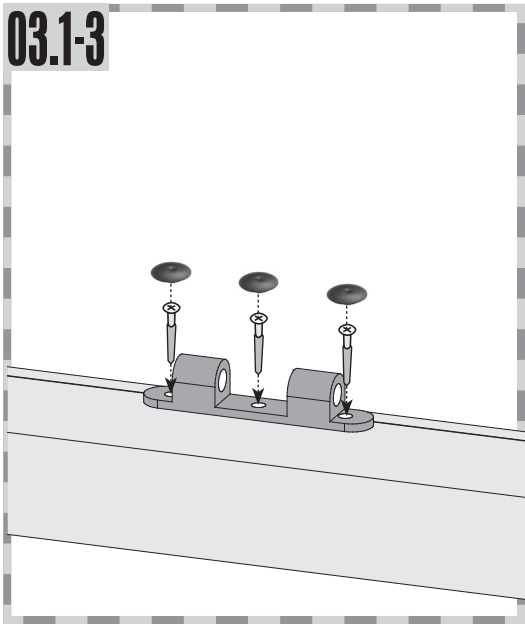

Einbau Saunatür
Installation de porte Sauna
Sauna door installation
Sauna deur installatie
Instalación de la puerta Sauna
Installazione porta Sauna
Sauna Instalace dveře

04

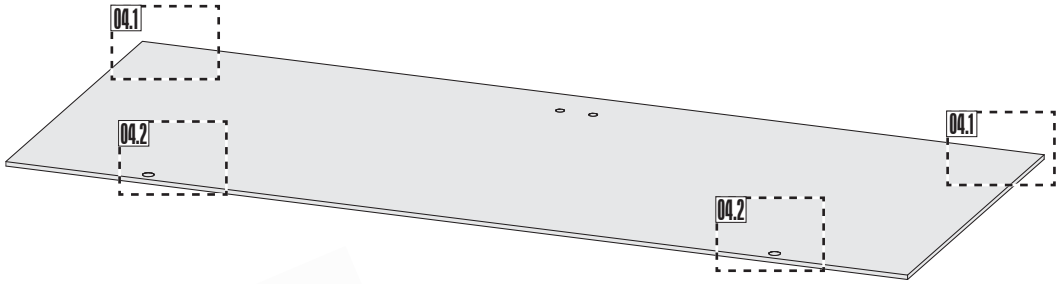

04.1-1

04.1-2

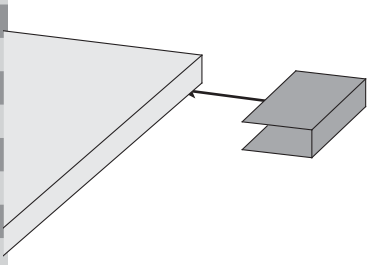

04.1-3

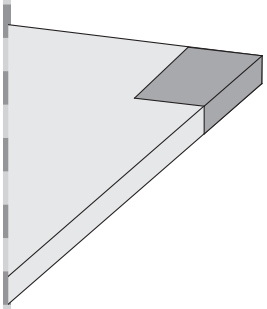

04.2-1

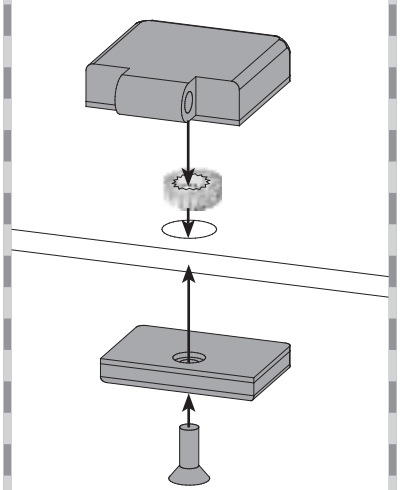

04.2-2

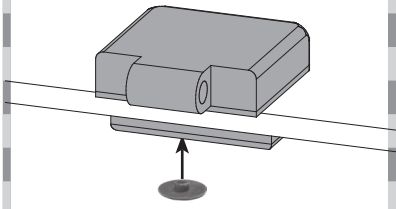

05

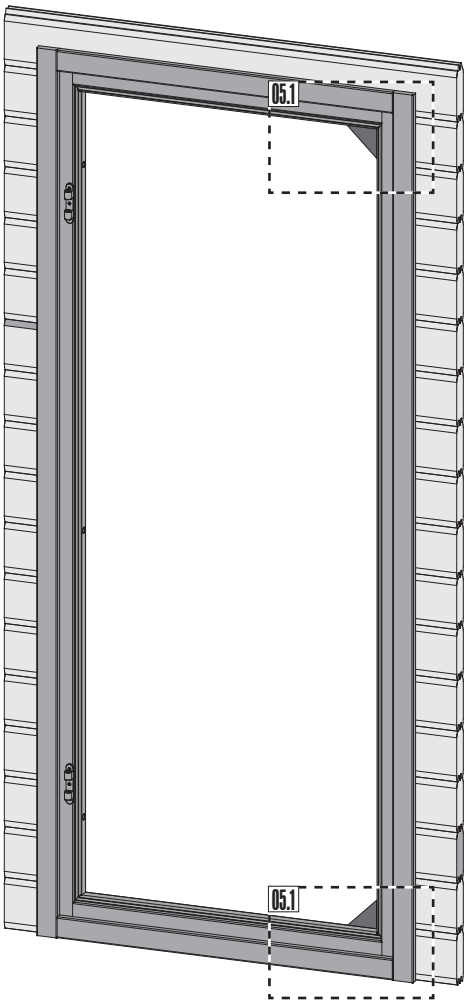

Achtung: Alle Verstell-Excenter müssen in der Glasscheibe die gleiche Grundstellung haben!

Attention: Tous les excentreurs de positionnement doivent avoir la même position de base dans la vitre!

Attention: All adjustable eccentrics must have the same basic adjustment in the glass panel!

Attentie: alle excentrische verstelelementen moeten in dezelfde stand in de glasplaat worden geplaatst!

Atención: Todos los excéntricos regulables tienen que tener la misma posición base en la hoja de cristal.

Attenzione: Tutti gli eccentrici di regolazione devono avere la stessa posizione base nella lastra di vetro!

Poznámka: Všechny nastavovací podivínů musí mít stejný základní polohy ve skle!

05.1-1

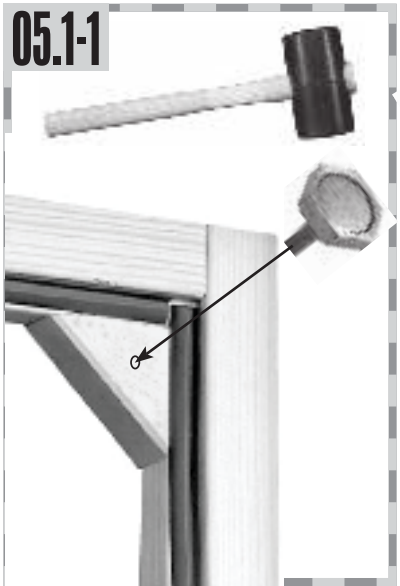

05.1-2

Einbau Saunatür
Installation de porte Sauna
Sauna door installation
Sauna deur installatie
Instalación de la puerta Sauna
Installazione porta Sauna
Sauna Instalace dveře

06

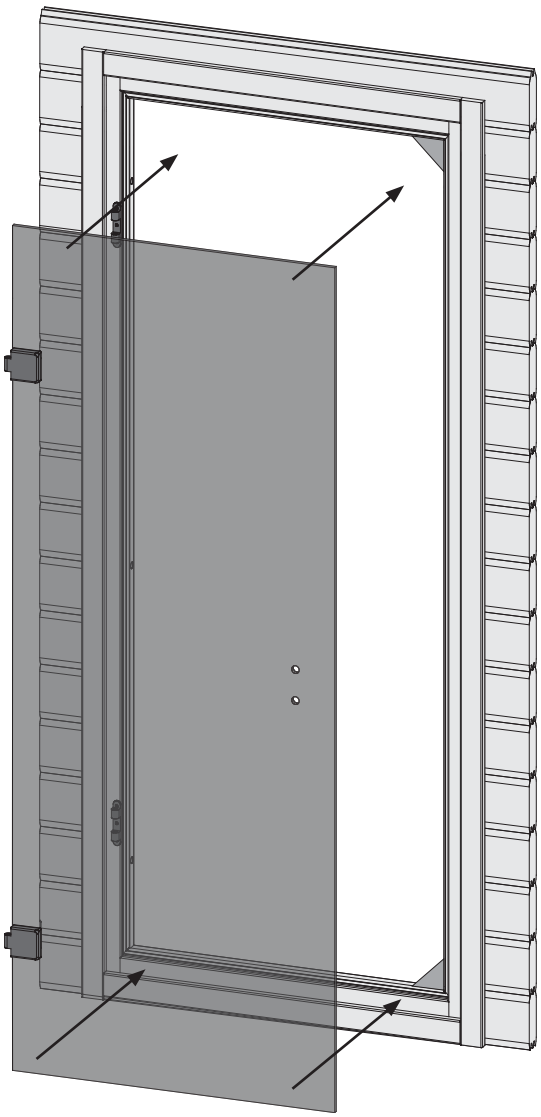

07

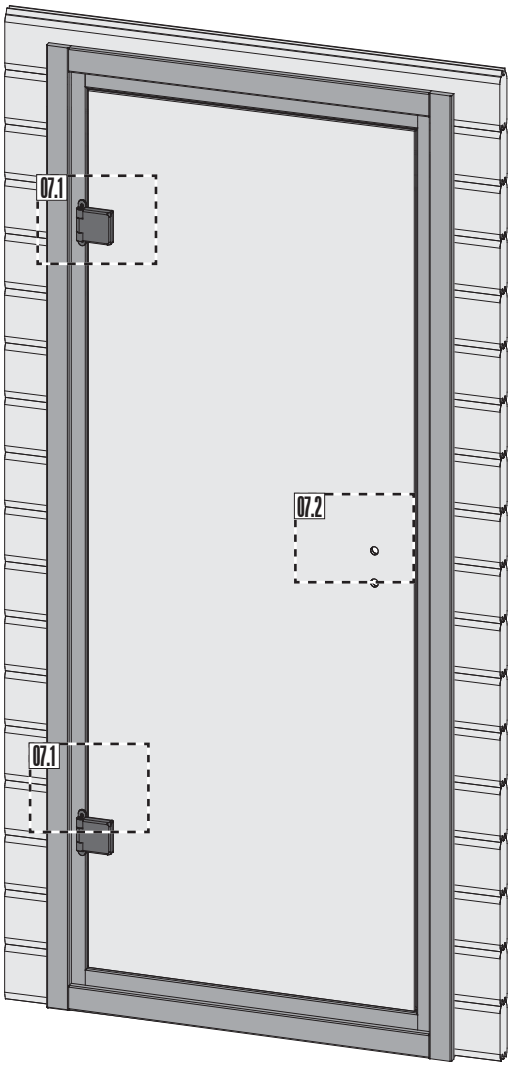

07.1

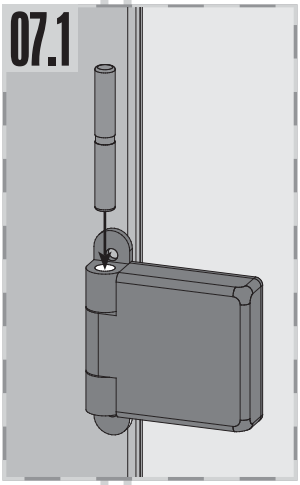

07.2-1

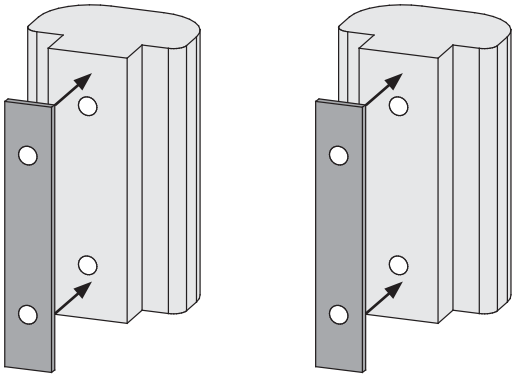

07.2-2

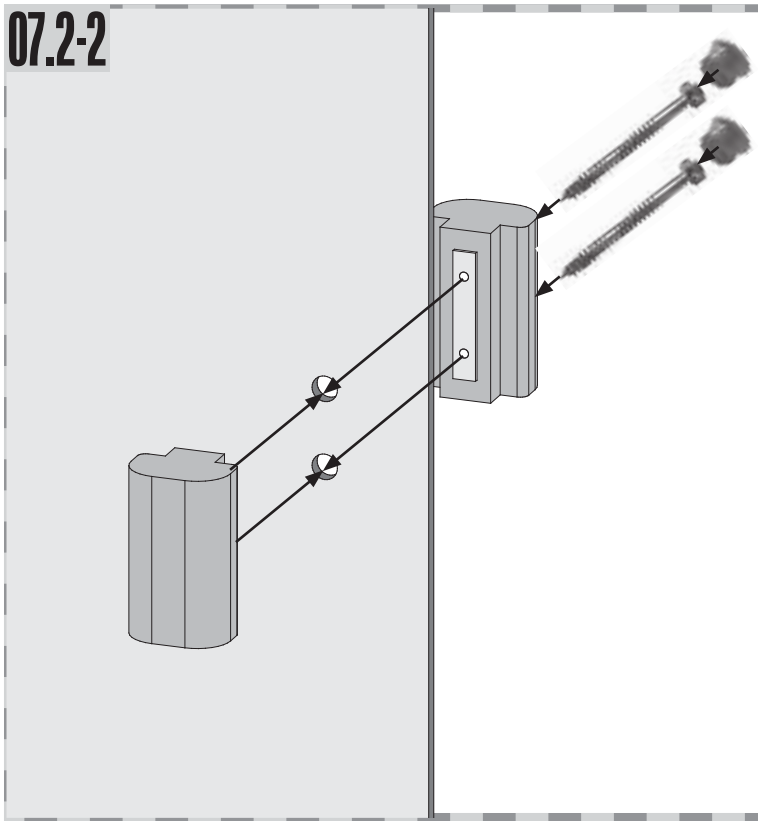

08

Seitenverstellung + Höhenverstellung
Achtung: Alle Verstell-Excenter müssen in der Glasscheibe die gleiche Grundstellung haben!

Positionnement latéral + positionnement hauteur
Attention: Tous les excentreurs de positionnement doivent avoir la même position de base dans la vitre!

Lateral adjustment + height adjustment
Attention: All adjustable eccentrics must have the same basic adjustment in the glass panel!

Zijverstelling + hoogteverstelling
Attentie: alle excentrische verstelelementen moeten in dezelfde stand in de glasplaat worden geplaatst!

Regulación lateral + regulación de la altura
Atención: Todos los excéntricos regulables tienen que tener la misma posición base en la hoja de cristal.

Regolazione laterale + regolazione dell'altezza
Attenzione: Tutti gli eccentrici di regolazione devono avere la stessa posizione base nella lastra di vetro!
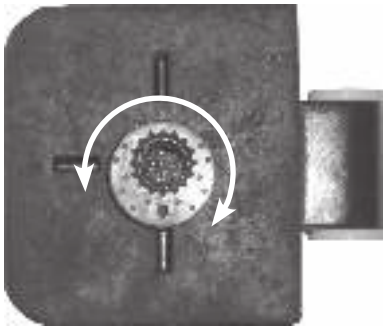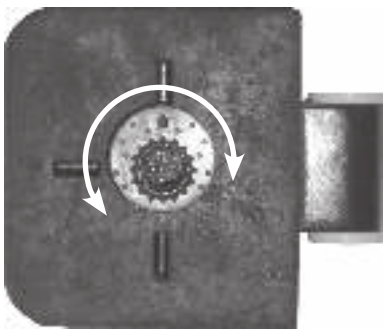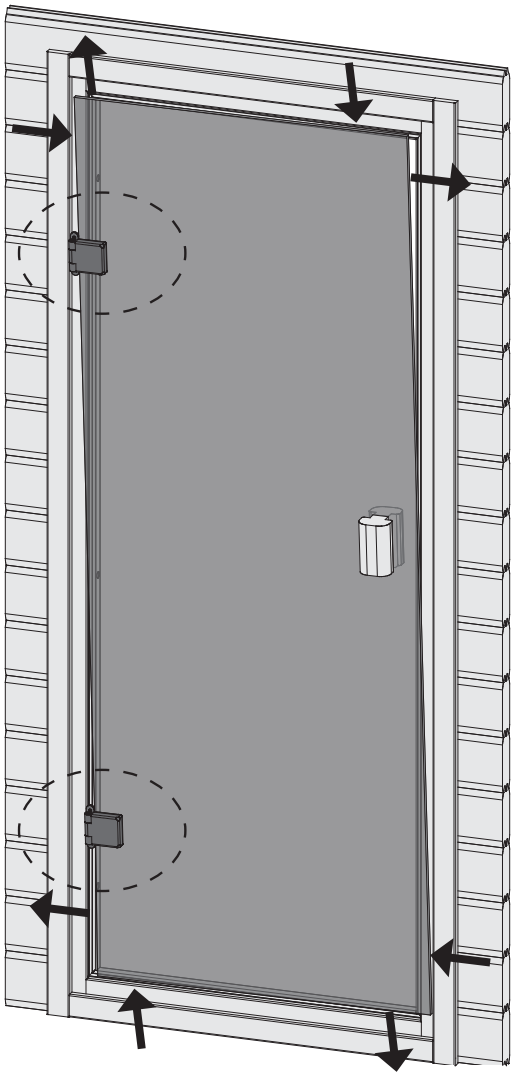
Boční nastavení + nastavení výšky
Poznámka: Všechny nastavovací podivínů musí mít stejný základní polohy ve skle!